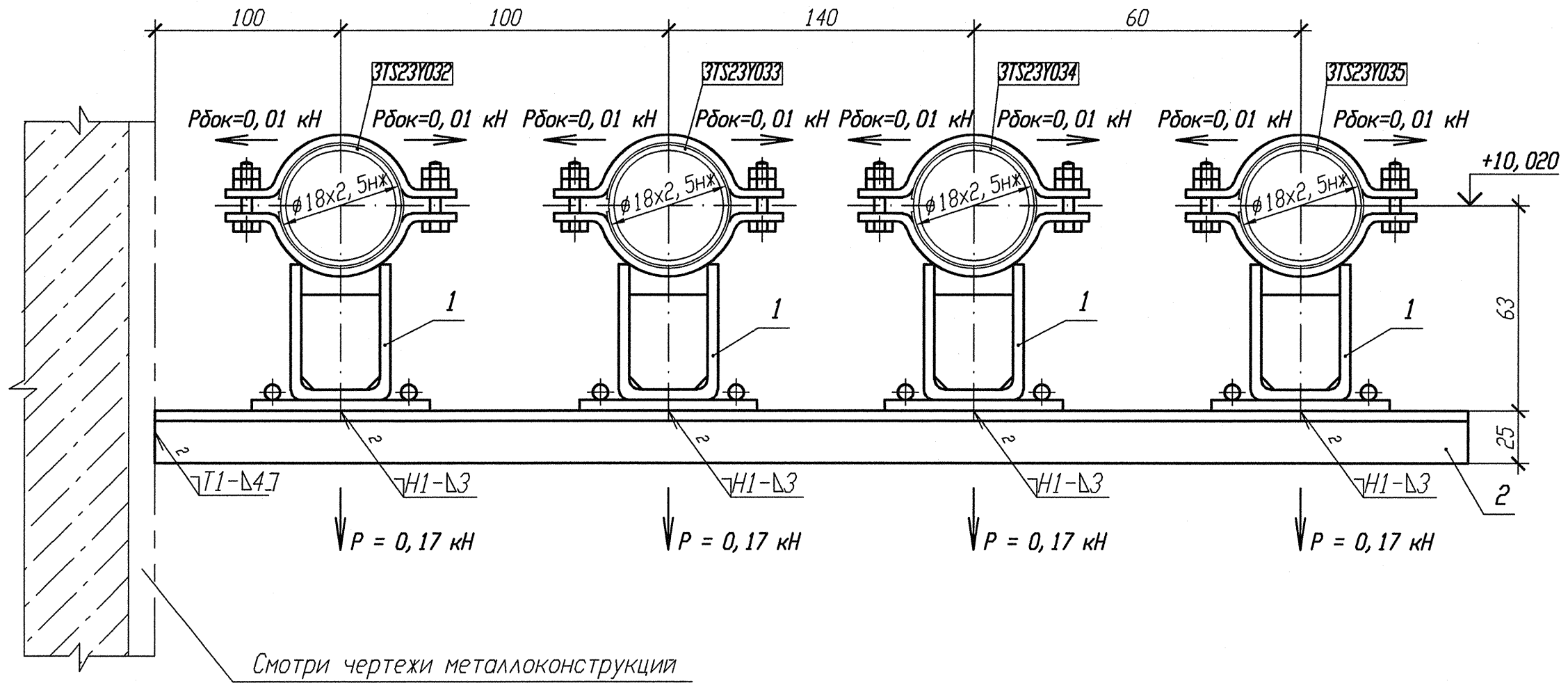

Спецификация деталей

Поз.	Обозначение	Наименование	Кол.	Материал	Масса, кг ед.	Масса, кг общ.	Приме-чание
1	18-517. 000-23	Опора 18К	4	Сборная	1, 44	5, 76	
2	ГОСТ 8509-93	Уголок Б 25х25х4 l=500	2	Вст 3 сп 5 ГОСТ 535-2005	0, 73	1, 46	
	ГОСТ 9467-75	Электроды		УОНИИ 13/45			
				Итого:		7, 22	

1 Привязку опоры смотри 3TS23Z12, 3TS23Z14, 3TS23Z16, 3TS23Z41.
2 Изготовить один комплект.
3 Сварку производить по ГОСТ 5264-80.
4 Спецификация составлена для четырех опор.
5 Отметка трубопровода подлежит уточнению в соответствии с уклоном трубопровода.
6 Максимальная нагрузка на опору дана с учетом сейсмического воздействия.

АРХИВНЫЙ ЭКЗЕМПЛЯР

Изм.	Кол. уч.	Лист	N док.	Подп.	Дата
1	-	Зам.	102-12	-	-
Инженер		Сорип			11.08
Пров. вед. инж.		Веренцова			11.08
Пров. нач. гр.		Жук			11.08
Н. контр		Краснояров			11.08

Инв. N подл. R3. 00783. 1. 0. 11
Лист 226

R3. TS21. 3012. 011. 01. 00. 050

Ростовская АЭС Блок 3

Реакторное отделение
Негерметичная часть
Трубопроводы системы очистки технологических сдувок

Стадия	Лист	Листов
Р		1

Опора скользящая направляющая
3TS23Y032, 3TS23Y033, 3TS23Y034, 3TS23Y035

ОАО "НИАЭП" 2012

Инв. N подл. | Подп. и дата | Взам. инв. N
R3. 00783. 1. 0. 11

Формат А4х3